# Haften®

# Ficha Técnica TBS244A

Termostato electrónico con display digital tipo LCD, posición vertical, para montaje en cuarto, opción de sensor de temperatura externo, con entrada digital para ahorro de energía, salida hasta 4 etapas de enfriamiento, con auto-changeover, y una salida para arranque y paro del ventilador.

## Datos Técnicos

| | |
|---|---|
| Alimentación | 24 VAC ±10% 50/60 Hz |
| Condiciones de Operación | 0 – 50 °C.<br>5 – 95% HR no condensada. |
| Resolución de Temperatura | 0.1º C (0.1º F) |
| Incrementos de Temperatura | 0.5° C; 0.5° F |
| Carga máxima por salida | 1 A @ 24 VAC. |
| **Señales de Control:**<br>Enfriamiento:<br>Velocidad del Ventilador | <br>24 VAC<br>24 VAC |
| **Temperatura:**<br>Escala:<br>Rango de lectura<br>Rango de Setpoint (ajustable)<br><br>Offset | <br>ºC / ºF<br>0º a 50º C (32º a 122º F)<br>0° a 50° C (32° a 122° F).<br>De fábrica 18° a 30 °C (64° a 90° F).<br>± 9.9º C / ± 9.9º F |
| Banda Proporcional | 0.5° a 5.0° C. De fabrica 0.5° C.<br>1.0° a 10.0° F. De fábrica 2° F. |
| Dimensiones | 75mm x 120 mm x 26 mm |
| Peso | 102 gr. |

## Aplicaciones

El termostato electrónico **TBS244A,** está diseñado para controlar equipos para enfriamiento que reciban señales de control ON-OFF a 24 VAC, como son los equipos Unidad Paquete, Equipos divididos, etc. Cuenta con 4 salidas de control para controlar hasta 4 etapas de enfriamiento. Puede controlar el ventilador del equipo de manera automática con su salida para ventilador. Cuenta con banda muerta ajustable en un rango de 2° a 5° C.
Tiene una entrada para conectar un sensor de temperatura remoto (externo) ya sea para cuarto o ducto, así como una entrada digital para ahorro de energía mediante un tarjetero.

## Características

- Alimentación a 24 VAC.
- Switch de encendido/ apagado.
- Display de fácil lectura con indicación de estados.
- Económico y de fácil Instalación.
- Límite de setpoint para ahorro de energía.
- Señal de 24 VAC para enfriamiento y ventilador.
- Entrada para sensor de temperatura remoto.
- Montaje en chalupa vertical estándar.
- Display LCD con iluminación (Backlight).
- Memoria EEPROM no volátil en caso de falla de energía.
- Ajuste de offset (calibración del sensor de ambiente).
- Delay para protección al compresor.
- Configuración de banda muerta.
- Configuración de escala.



**HAFTEN S.A. DE C.V.**

**Tel. +52 (55) 5638-1224 • Fax. +52 (55) 5639-4456 www.haften.com.mx**

## Diagrama de Conexiones

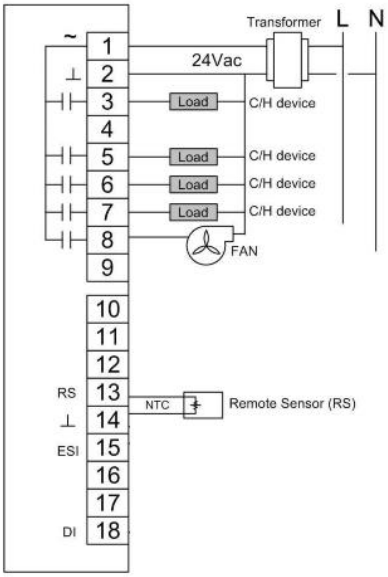


## Dimensiones

## Accesorios

| | |
|---|---|
| **TE-DFG-C0844-00** | Sensor de temperatura remoto para ducto. |
| **TE-NND-C** | Sensor de temperatura para pared. |
| **RXM2AB2B7** | Relevador DPDT con bobina a 24 VAC. |
| **RXZE2S108M** | Base para relevador |
| **APT-40-3SN** | Transformador 220/120 VAC @ 24 VAC. |



**HAFTEN S.A. DE C.V.**

**Tel. +52 (55) 5638-1224 • Fax. +52 (55) 5639-4456 www.haften.com.mx**